Aalberts integrated piping systems B.V.
Oude Amersfoortseweg 99 / 1212 AA Hilversum, the Netherlands
NL: +31 (0)35 68 84 330 / info.nl@aalberts-ips.com
DE: +49 (0)209 404 0 / info.de@aalberts-ips.com
BE: (0)800 29320 / info.nl@aalberts-ips.com
www.aalberts-ips.eu

Seppelfricke SEPP Eis®

EN installation instructions
NL installatie instructies
DE Installationsrichtlinien
FR instructions d'installation

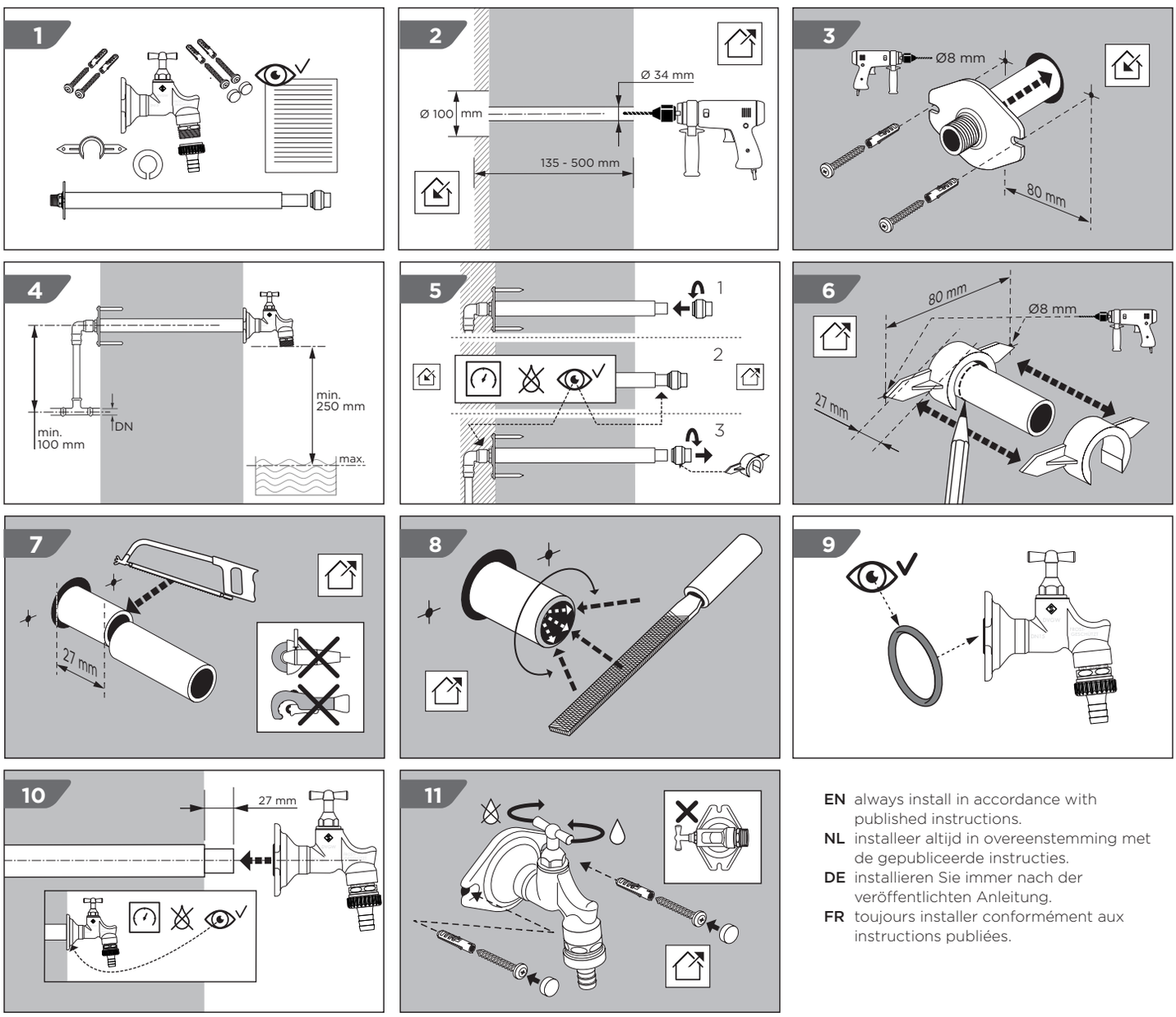

EN always install in accordance with published instructions.
NL installeer altijd in overeenstemming met de gepubliceerde instructies.
DE installieren Sie immer nach der veröffentlichten Anleitung.
FR toujours installer conformément aux instructions publiées.

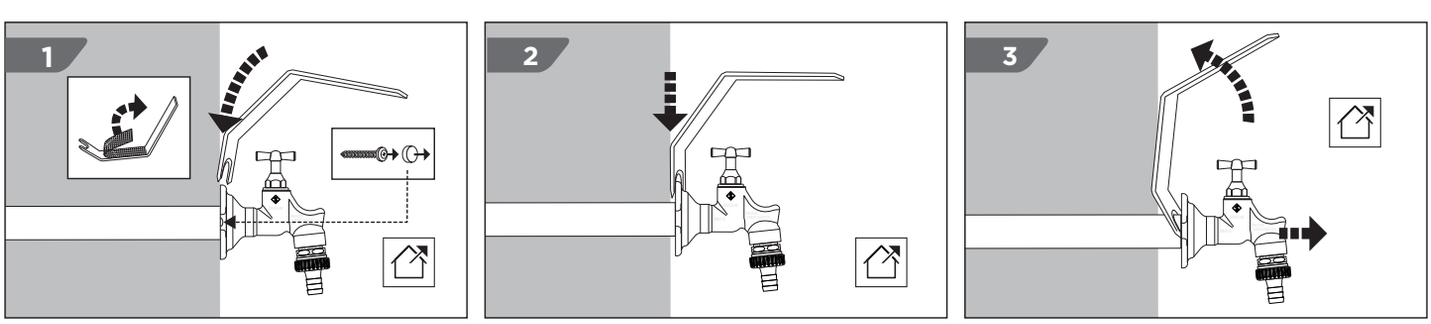

5009851-2021-1.0